Autodesk

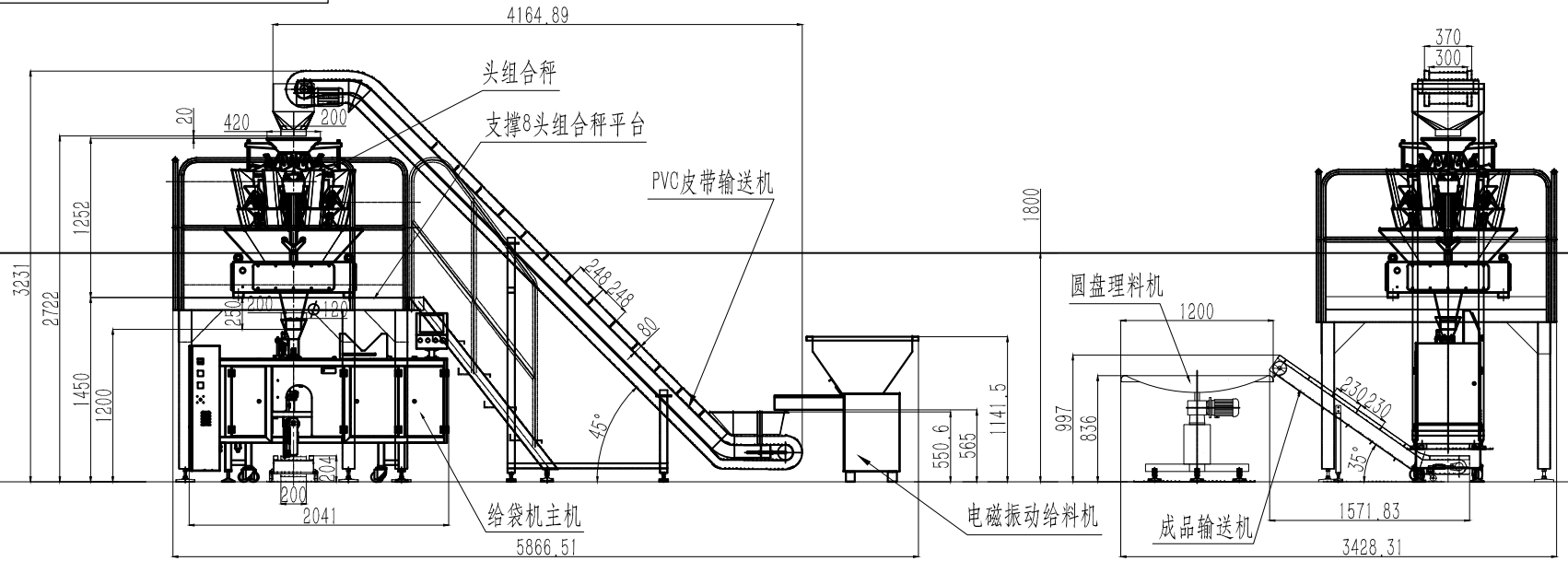

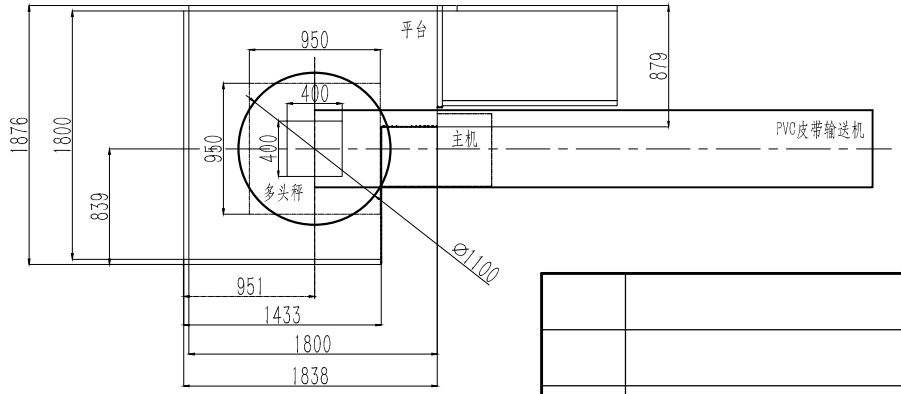

				系统图				
				MDPX1				
标记	更改内容		签名	日期				
设计	L	工艺		版本	重量	数量	比例	MDP2019017
审核		标准化		B		1	1:1	佛山市鑫圭机械有限公司
批准		日期	2019-04-19	共 张	第 张			TOP Y MACHINERY CO.,LTD

Autodesk
Autodesk
Autodesk